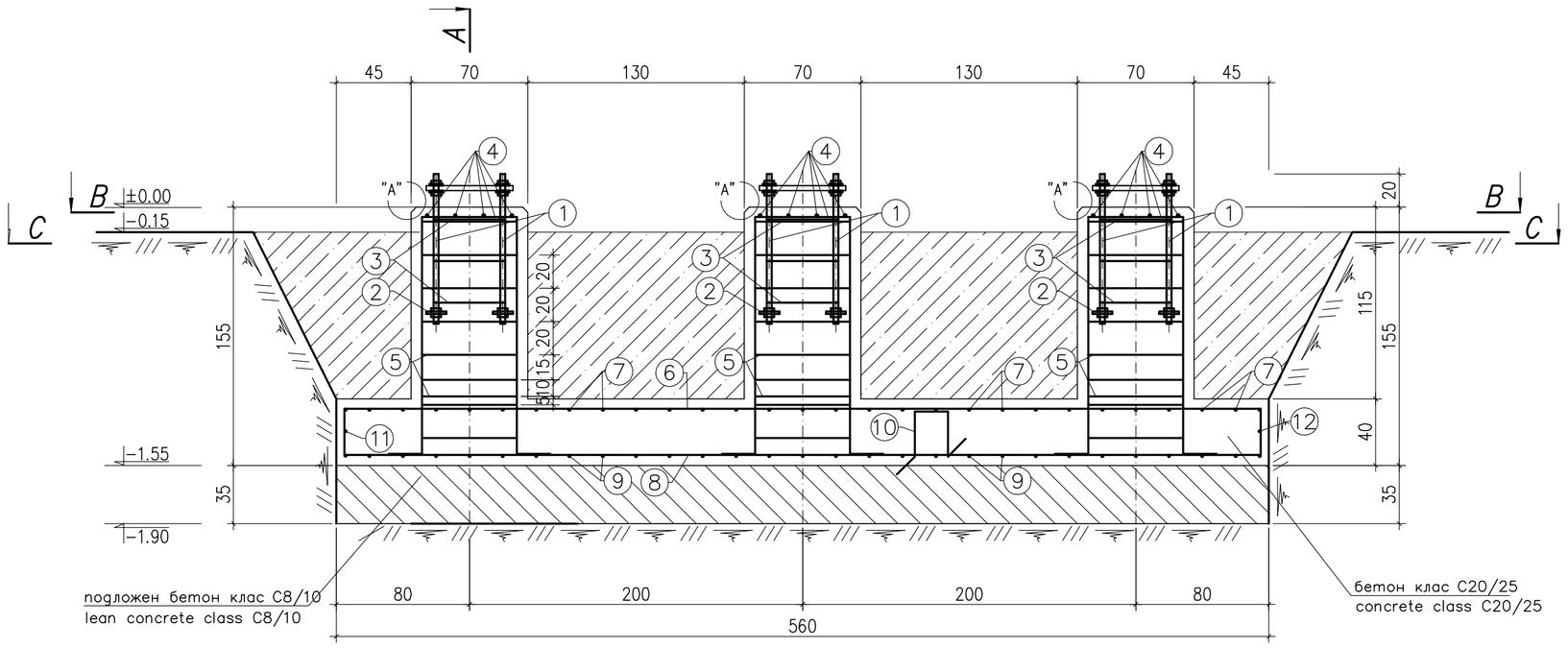

A – A

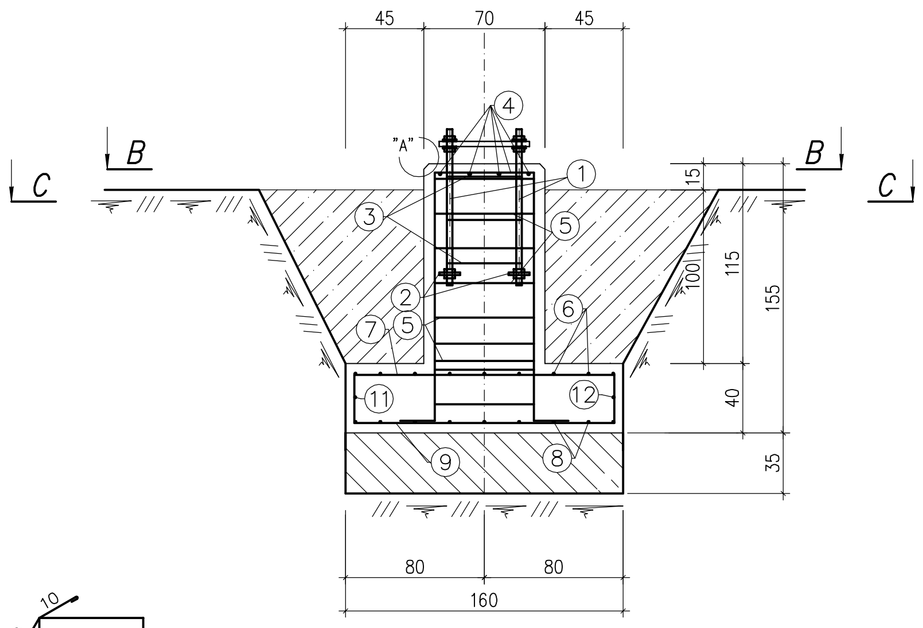

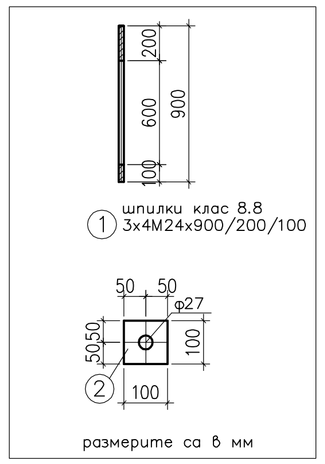

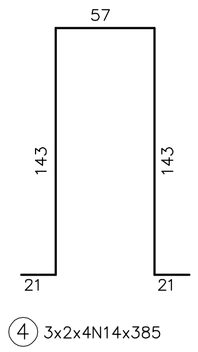

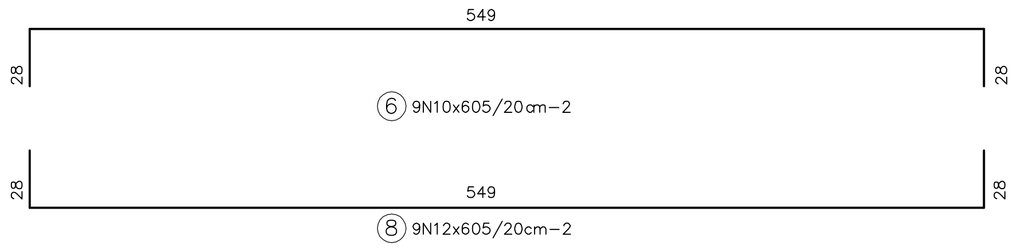

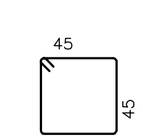

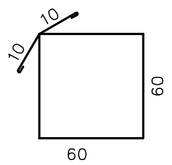

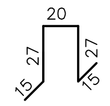

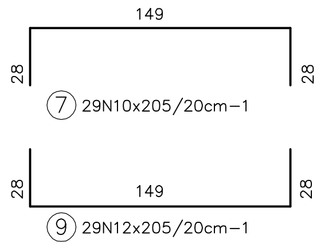

B – B

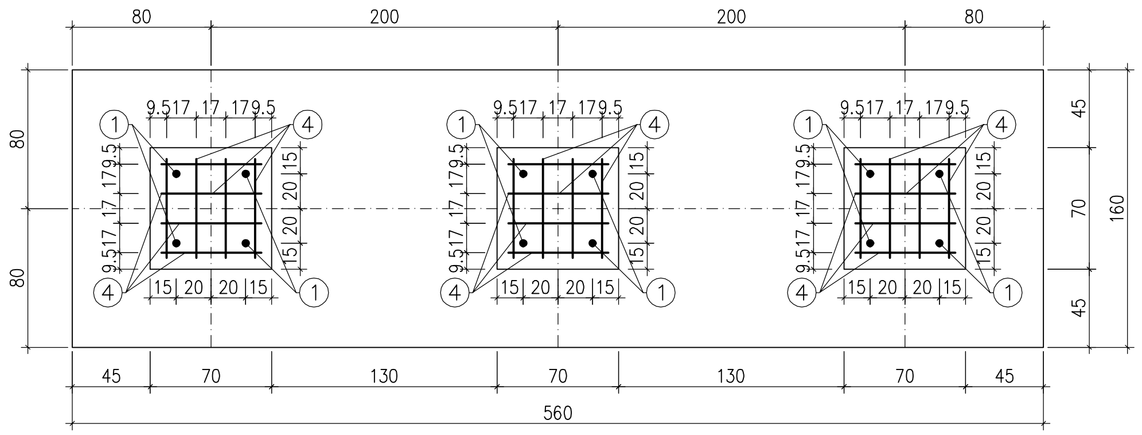

Детайл / Detail "A"

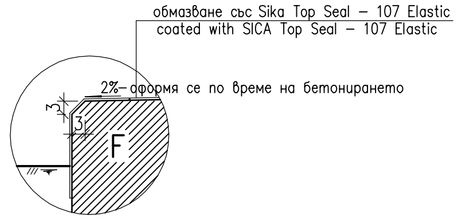

C – C

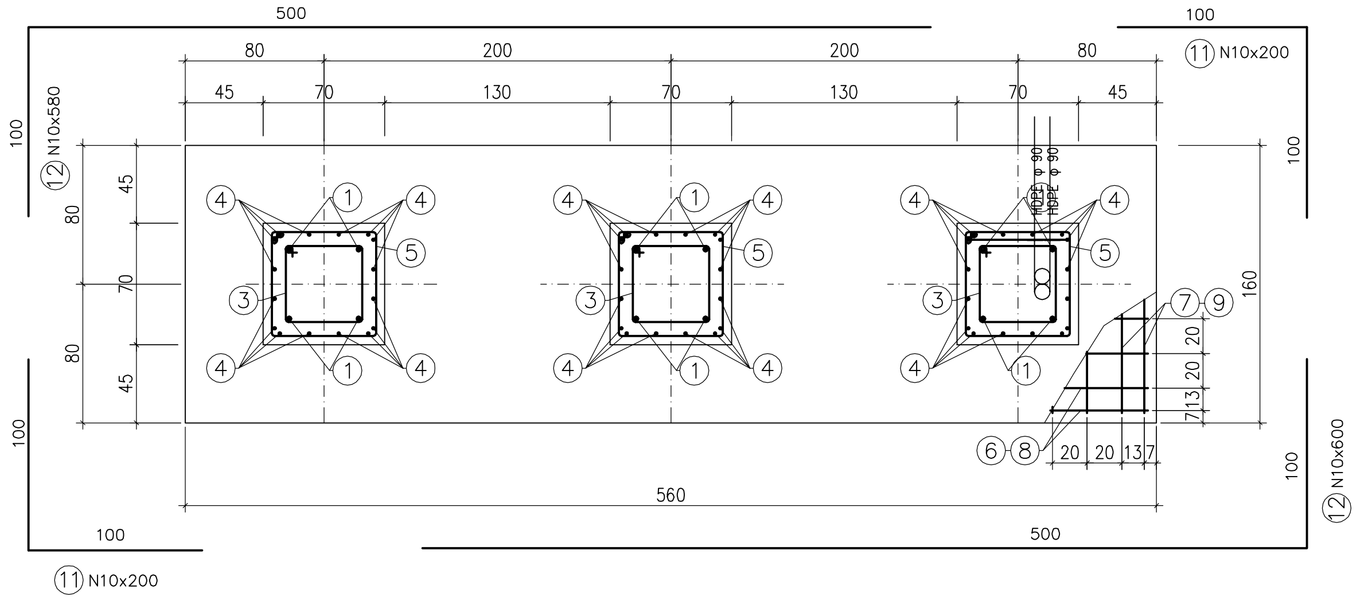

NOTES:

1. Foundations to be made in stable ground
2. After excavation works for the foundations the same have to be cleaned
3. In case of watering of the excavations the 10cm layer of soil have to be digged by hand right before the laying of the lean concrete.
4. All unnecessarly made excavations to be filled with lean concrete C8/10.
5. Foundations to be filled up simultaneously from all sides.
6. After the foundations are made backfilling to be compacted in layers of 20cm in optimal humidity until γ=1.65m/м³ is reached.
7. Anchorbolts to be assemblied with mould.
8. Upper edges of foundations will be beveled 3/3cm
9. Shaping of the slopes on the upper surface of the foundation to perform during the concreting
10. The visible part of the foundation to be coated with Sika Top Seal – 107 Elastic
11. All dimensions are in cm.

ЗАБЕЛЕЖКИ:

1. Да се фундира в здрава почва.
2. След изпълнение на изкопа за фундаментите същите да се зачистят добре
3. При намокряне на изкопа, последните 10см да се отнемат ръчно, непосредствено преди полагането на подложния бетон.
4. Всички излишно прекопани участъци да се запълнят с подложен бетон C8/10.
5. Засипването да става едновременно от четирите страни на фундаментите
6. След изпълнение на фундаментите обратната засипка около тях да се трамбова на пластове по 20см при оптимална влажност до достигане на $T_{ск}$=1.65т/м³
7. Анкерните болтове да се заложат по шаблон.
8. Горните ръбове на фундамента се фасонират с фаска 3/3см
9. Оформянето на наклоните по горната повърхност на фундамента да се изпълни по време на бетонирането
10. Видимата част на фундамента да се обмаже със Sika Top Seal – 107 Elastic
11. Размерите са в см

Материали:

Бетон : клас C8/10 подложен – 3.14m³
клас C20/25 –5.28m³

Армировка : стомана клас B420
стомана клас S235

Materials:

Concrete : class C8/10 – 3.14m³
class C20/25 –5.28m³

Reinforcement : steel class B420
steel class S235

position позиция No.	profile профил	length дължина mm	pcs бр.	singie за 1 бр. / weight – kg / маса – kg	total общо	steel стомана	note забележка
	Всичко /Total				413.54		
12	N 10	6000	2	3.71	7.42	B420	
11	N 10	2000	2	1.24	2.48	B420	
10	N 14	1050	23	1.27	29.21	B420	
9	N 12	2050	29	1.82	52.78	B420	
8	N 12	6050	9	5.37	48.33	B420	
7	N 10	2050	29	1.26	36.54	B420	
6	N 10	6050	9	3.73	33.57	B420	
5	φ 8	2750	27	1.09	29.43	B420	
4	N 14	3850	24	4.65	111.60	B420	
3	φ 8	1950	9	0.77	6.93	B420	–
2	⇹ 10x100	100	12	0.79	9.48	S235	с отвор/with hole
	thrust washer/шайби M24		24	0.032	0.77		–
	anchor nut/гайки M24		60	0.11	6.60		–
1	anchorbolts/анкерен болт BM24x900/200/100–8.8		12	3.20	38.40		–

СЪГЛАСУВАЛИ		
Част	Име	Подпис
Технологична (Първична комутация)	инж. Пандъков	
Технологична (Вторична комутация)	инж. Гълъбова	
Геодезия	инж. Божинов	
ПБЗ	инж. Гоцорова	
Пожарна безопасност	инж. Гоцорова	
Възложител		

EL-TEST

Договор No.: Contract No.: 4028/2012
Checked: –
Клиент: "ЕВН България Електроразпределение" ЕАД
Customer: EVN Bulgaria
Ръководител проект: –
Project Manager: –
Раздел: Section: A3
Том: Part: 1

Обект: Подстанция 110/20kV "Лаута", гр.Пловдив
Object: Substation 110/20kV "Lauta", Plovdiv
Подобект: Ново изводно поле в ОРУ 110kV
Subobject: New outgoing feeder 110kV

Date	05.2019
Drawn	Koteva
Designer	Koteva
Approved	Todorova
Формат: Format:	A1
Фаза: работен проект Phase: detailed design	
Мащаб: Scale:	1:25

Фундамент F6 под стом. конструкция за за токови и напр. трансформатори
Foundation F6 under steel structure for current and voltage transformers

No. 007

Part: Civil work
Sheet 1 / 1
Име на файла: Filename: 463 03W 007 01 2 – F

Reg. Rev.	Забележка Remarks	Дата Date	Име Name
–	–	–	–

DT: 20190613\1159-2 \\SERVER_21-46 Projects\46project\463\03\REVISION F\463 03W 007 01 1 – F.dwg